ÇATI KAPLAMASI

Celal Bayar Üniversitesi
Turgutlu Meslek Yüksekokulu
İnşaat Bölümü

Öğretim Görevlisi Dr. Tekin TEZCAN
tekin.tezcan@cbu.edu.tr

ÇATI KAPLAMASI

Çatı kaplaması için kullanılan malzemeler şunlardır.

1. Kiremit
2. Metal Kiremit
3. Sandviç Panel
4. Galvanizli Sac
5. Eternit
6. Shingle

1. KİREMİT

Kilin kalıplanıp fırınlarda pişirilmesi ile elde edilir.

Çatı örtü kaplamasında en çok kullanılan malzemedir.



1. KİREMİT

Çeşitli görünüş, renk ve şekilde imal edilir.



KİREMİT ÇEŞİTLERİ

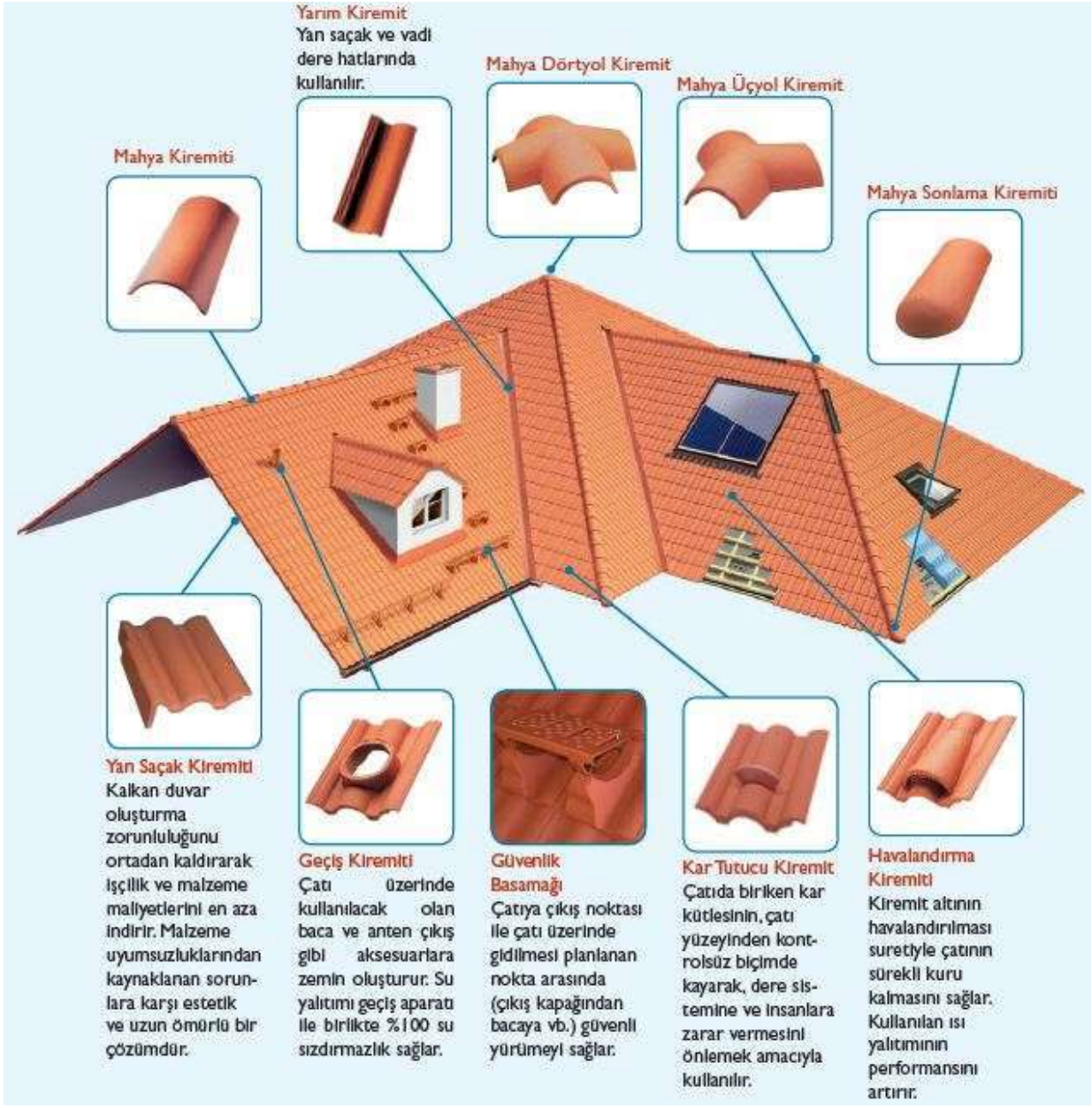

KİREMİT ÇEŞİTLERİ

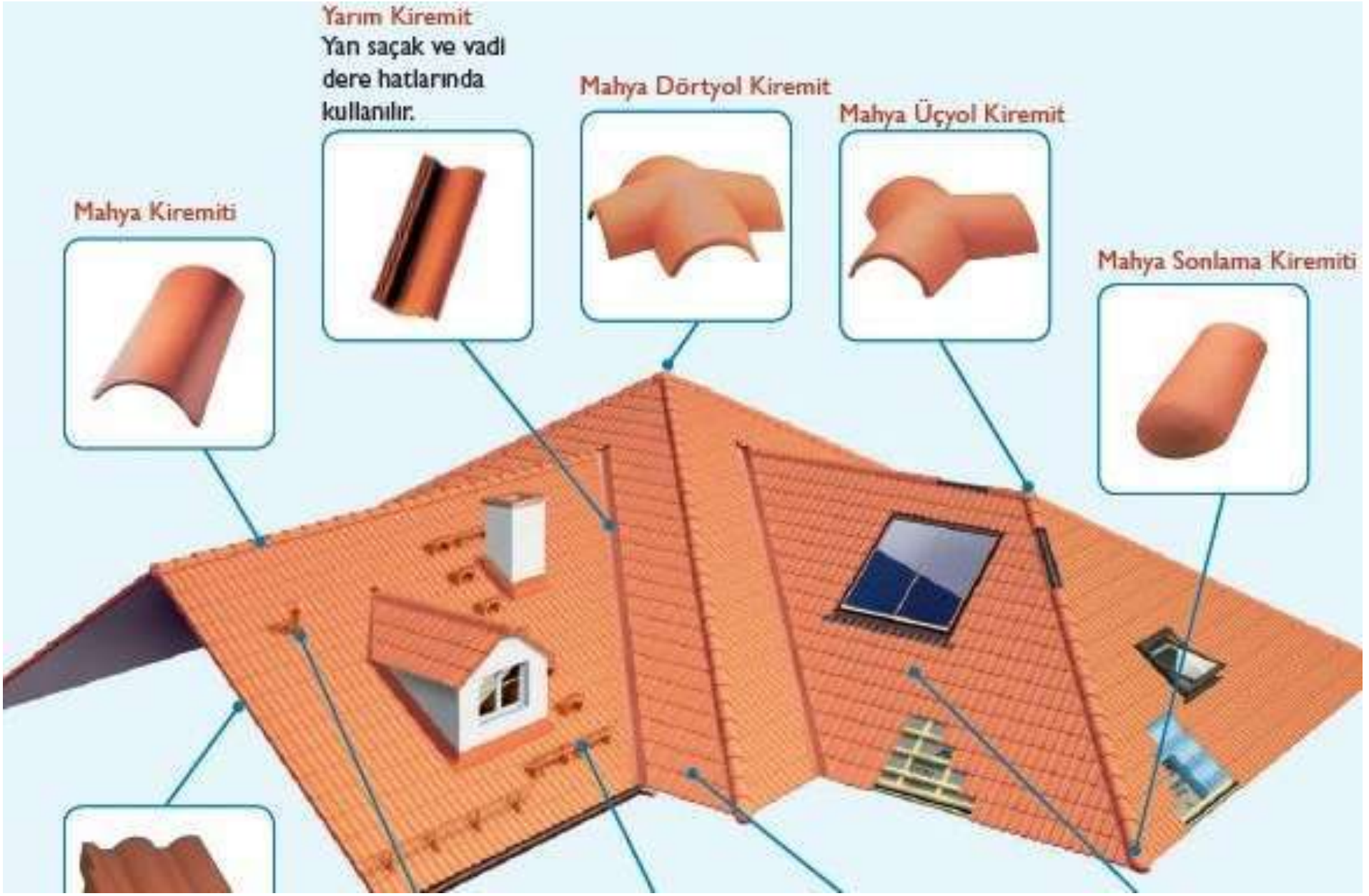

KİREMİT ÇEŞİTLERİ



Yan Saçak Kiremiti
Kalkan duvar oluşturma zorunluluğunu ortadan kaldırarak işçilik ve malzeme maliyetlerini en aza indirir. Malzeme uyumsuzluklarından kaynaklanan sorunlara karşı estetik ve uzun ömürlü bir çözümdür.



Geçiş Kiremiti
Çatı üzerinde kullanılacak olan baca ve anten çıkış gibi aksesuarlara zemin oluşturur. Su yalıtımı geçiş aparatı ile birlikte %100 su sızdırmazlık sağlar.



Güvenlik Basamağı
Çatıya çıkış noktası ile çatı üzerinde gidilmesi planlanan nokta arasında (çıkış kapağından bacaya vb.) güvenli yürümeyi sağlar.



Kar Tutucu Kiremit
Çatıda biriken kar kütlesinin, çatı yüzeyinden kontrolsüz biçimde kayarak, dere sistemine ve insanlara zarar vermesini önlemek amacıyla kullanılır.



Havalandırma Kiremiti
Kiremit altının havalandırılması suretiyle çatının sürekli kuru kalmasını sağlar. Kullanılan ısı yalıtımının performansını artırır.

KİREMİT ÇEŞİTLERİ



Marsilya



Akdeniz



Valensia



Sevilla



Granada



Düz

KİREMİT ÇEŞİTLERİ



Havalandırma



İlk Mahya



Tepe Mahya



Osmanlı



Mahya



Endülüs Mahya

KİREMİT İLE ÇATI KAPLAMASI YAPIMI

1. Çatının taşıyıcı kısmını oluşturan ahşap iskelet oluşturulur.



KİREMİT İLE ÇATI KAPLAMASI YAPIMI

2. Mertekler üzerine çatı kaplama tahtaları çakılır.



KİREMİT İLE ÇATI KAPLAMASI YAPIMI

2. Mertekler üzerine çatı kaplama tahtaları çakılır.



KİREMİT İLE ÇATI KAPLAMASI YAPIMI

3. Su ve rutubete karşı yalıtım için membran tabakası serilir. Bu işleme saçaktan başlanır ve saçağa paralel olarak serilir.



KİREMİT İLE ÇATI KAPLAMASI YAPIMI

4. Üzerine kiremitlerin dizileceği çıtalar çakılır.

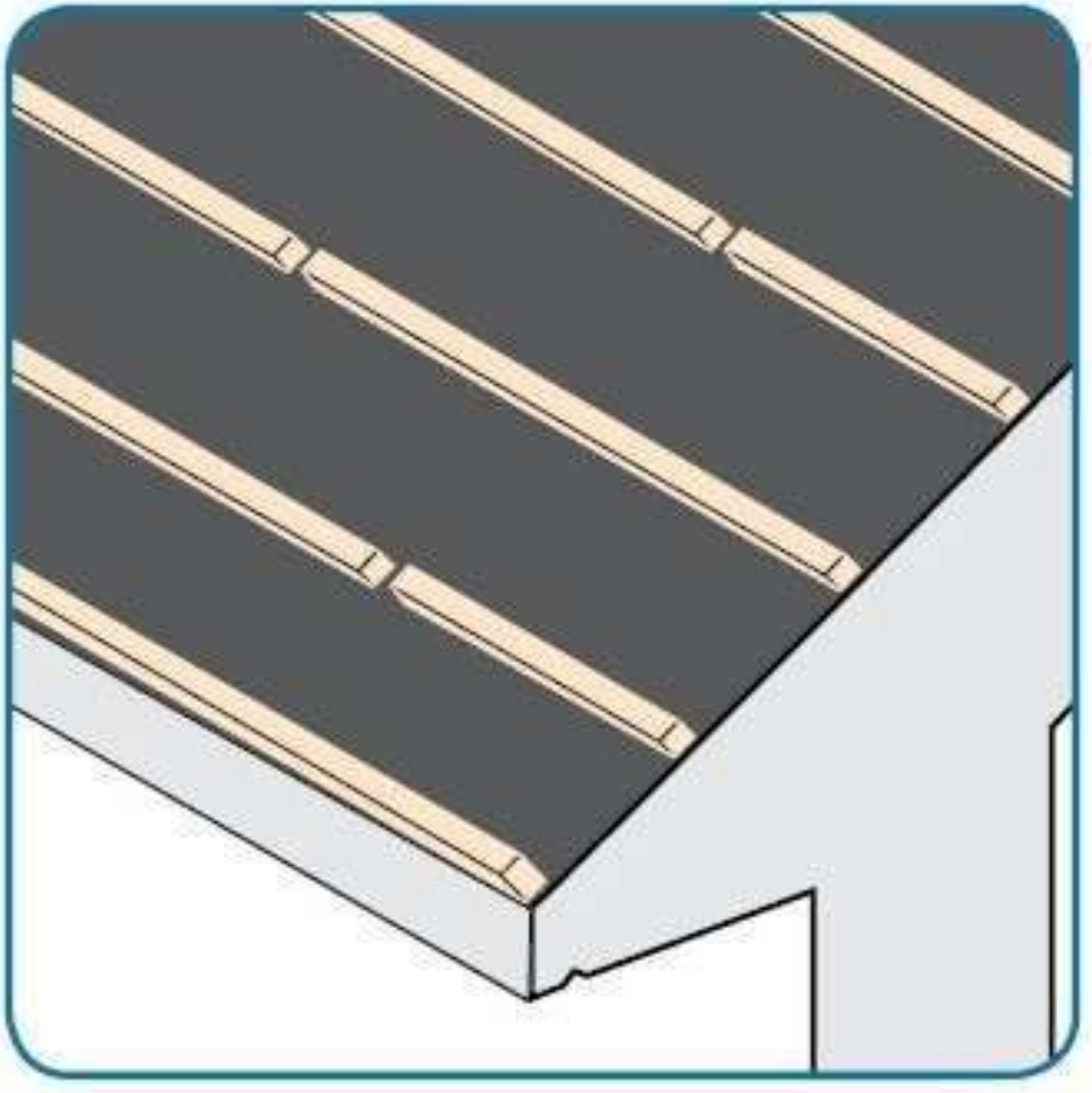

KİREMİT İLE ÇATI KAPLAMASI YAPIMI

4. Üzerine kiremitlerin dizileceği çıtalar çakılır.

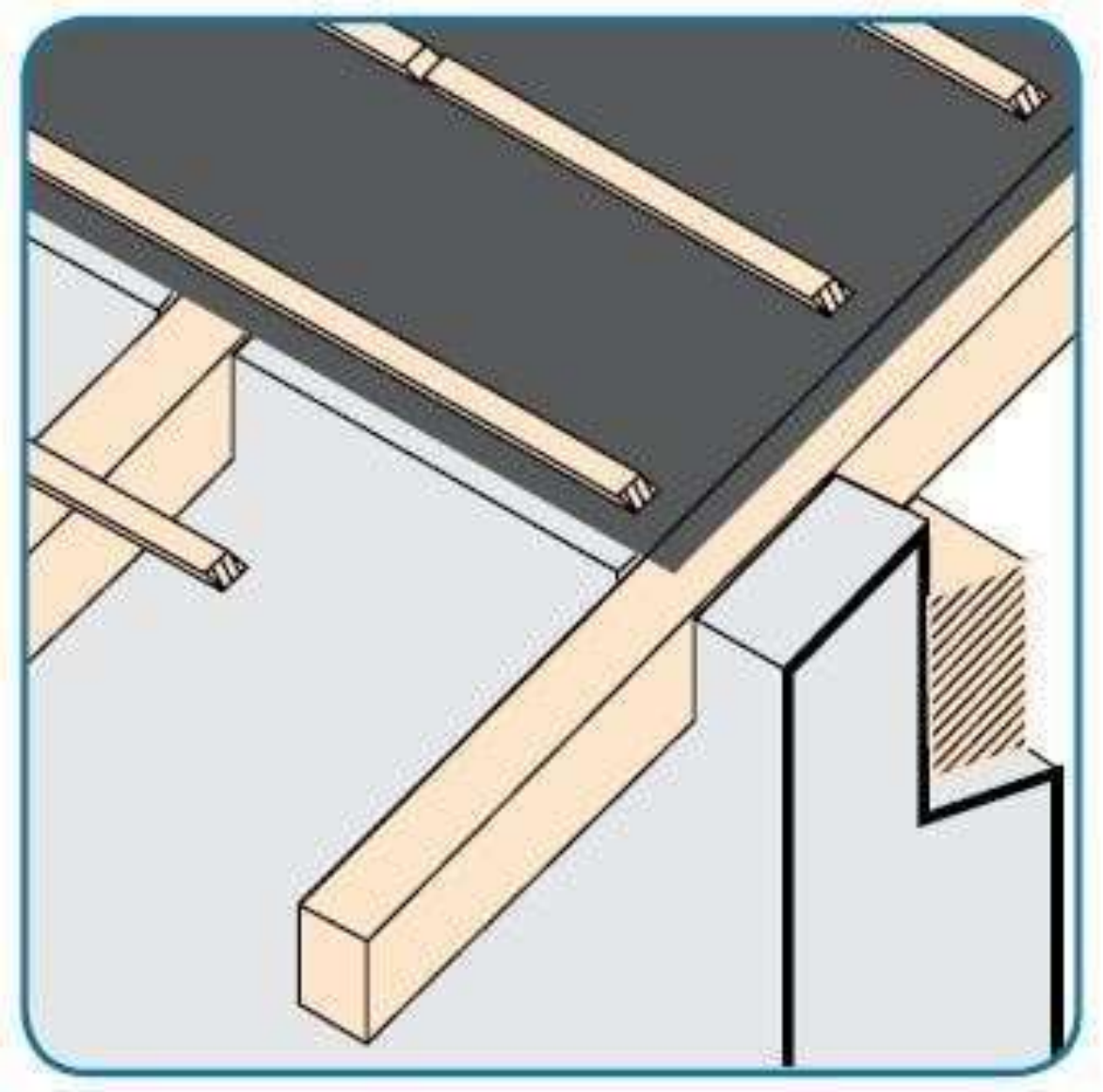

KİREMİT İLE ÇATI KAPLAMASI YAPIMI

5. Baca diplerine metal levhalar yerleştirilir. Böylece yağmur ve kar suyunun baca kenarından çatı içine sızması engellenir.



KİREMİT İLE ÇATI KAPLAMASI YAPIMI

5. Baca diplerine metal levhalar yerleştirilir. Böylece yağmur ve kar suyunun baca kenarından çatı içine sızması engellenir.



KİREMİT İLE ÇATI KAPLAMASI YAPIMI

6. Çatıya çıkış kapağı yapılır. Kapağının etrafı metal levha ile kaplanır.





KİREMİT İLE ÇATI KAPLAMASI YAPIMI



KİREMİT İLE ÇATI KAPLAMASI YAPIMI

Çatıya çıkış kapağı



KİREMİT İLE ÇATI KAPLAMASI YAPIMI

Çatıya çıkış kapağının etrafının metal levha ile kaplanması



KİREMİT İLE ÇATI KAPLAMASI YAPIMI

Çatıya çıkış kapağının etrafının yalıtılması



KİREMİT İLE ÇATI KAPLAMASI YAPIMI

Çatıya monte edilen pencere etrafının yalıtılması



KİREMİT İLE ÇATI KAPLAMASI YAPIMI

Çatıya monte edilen güneş enerjisi paneli etrafının yalıtılması



KİREMİT İLE ÇATI KAPLAMASI YAPIMI

7. Kiremitlerin dizilmesine saçaklardan başlanır. İlk sıra kiremitler, tel ile kaplama tahtasına bağlanır veya çivi ile çakılır.



KİREMİT İLE ÇATI KAPLAMASI YAPIMI

8. İkinci sıra kiremitler döşenirken yarım kiremit kadar şaşırtılır. Kiremit üzerindeki olukların üst üste gelmesine dikkat edilir.



KİREMİT İLE ÇATI KAPLAMASI YAPIMI

Kiremit çıtaları üzerine kiremitlerin dizilmesi



KİREMİT İLE ÇATI KAPLAMASI YAPIMI

9. Kiremit sıralarının dizilmesine çatı mahyasına kadar devam edilir.



KİREMİT İLE ÇATI KAPLAMASI YAPIMI

10. Mahyaya denk gelen eğik kiremitler, kesilir veya kırılır.



KİREMİT İLE ÇATI KAPLAMASI YAPIMI

11. Mahya arasına harçlama işlemi yapılır.



KİREMİT İLE ÇATI KAPLAMASI YAPIMI

12. Mahya kiremitleri döşenir.



KİREMİT İLE ÇATI KAPLAMASI YAPIMI

13. Mahya kiremitlerinin arası ve yanları harçla doldurulur.



2. METAL KİREMİT

Çelik üstü galvaniz, astar, polyester ve boya kaplı metal plakadan oluşur. Tüm iklim koşullarına dayanıklıdır. Güvenlidir, çatlamaz, kırılmaz, koruyucu film ile kaplıdır. Montajı kolaydır.



3. SANDVİÇ PANEL

Metal iki plaka arasına çeşitli yalıtım malzemeleri yerleştirilmiş çatı örtü elemanlarıdır. Aradaki yalıtım malzemesine göre farklı üretim şekilleri vardır.

1. Poliüretan Esaslı Sandviç Panel
2. Taş yünü Esaslı Sandviç Panel
3. Polistren Esaslı Sandviç Panel

3. SANDVİÇ PANEL

1. POLİÜRETAN ESASLI SANDVİÇ PANEL

Form verilmiş iki yüzey arasına, çeşitli kalınlıklarda rijit poliüretan sert köpük enjekte edilmiş kompozit ürünlerdir.



3. SANDVİÇ PANEL

1. POLİÜRETAN ESASLI SANDVİÇ PANEL

Poliüretan panellerde kullanılan alt ve üst yüzey, ürünün tipine göre galvaniz sac, alüminyum, kraft kâğıdı veya PVC membran olabilir.

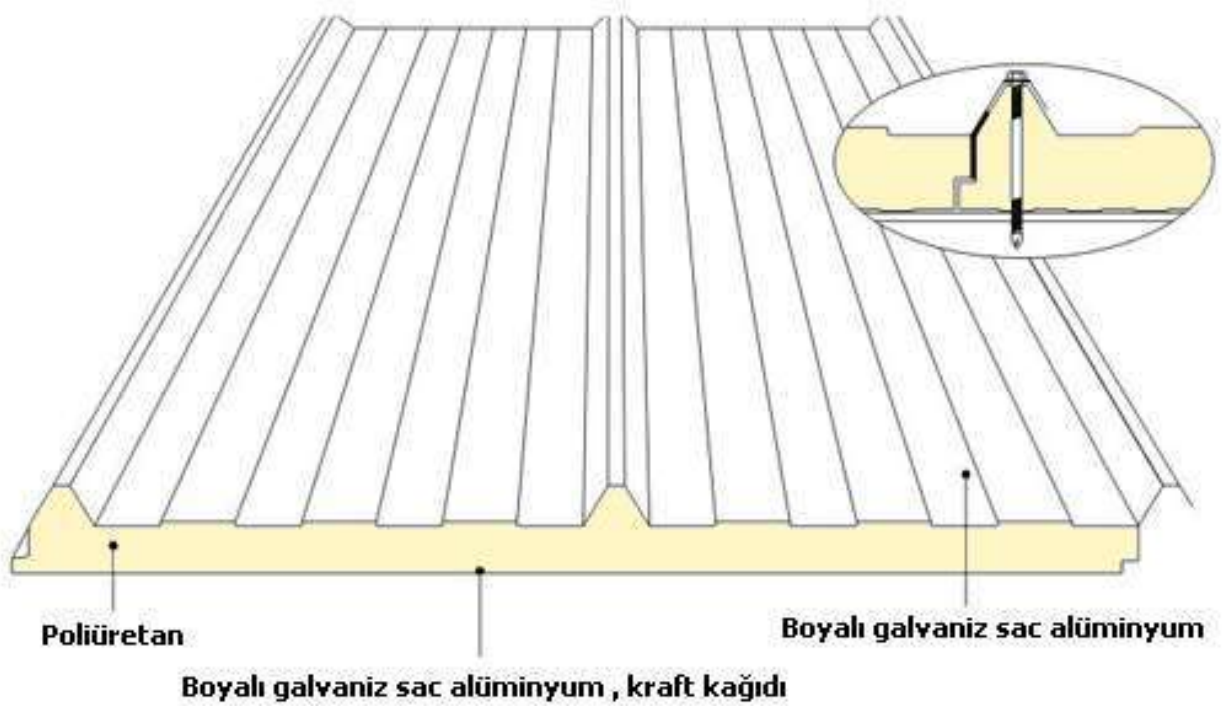

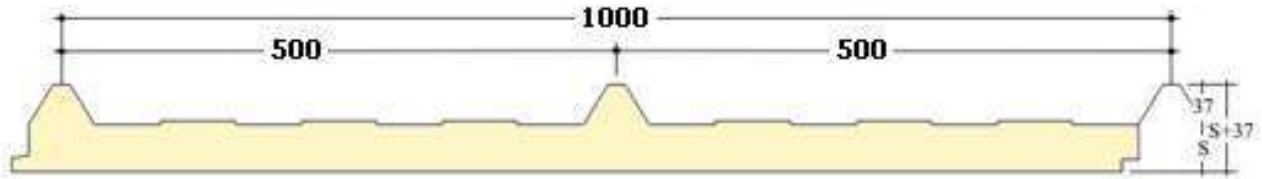

3. SANDVİÇ PANEL

2. TAŞ YÜNÜ ESASLI SANDVİÇ PANEL

Yüksek yangın güvenliği istenen yapılarda kullanılır. Metal dış kabuk ve dolgu olarak kullanılan A yanmazlık sınıfı taş yünü tabakası sayesinde yangına dayanıklı kompozit bir sistem elde edilmiştir.

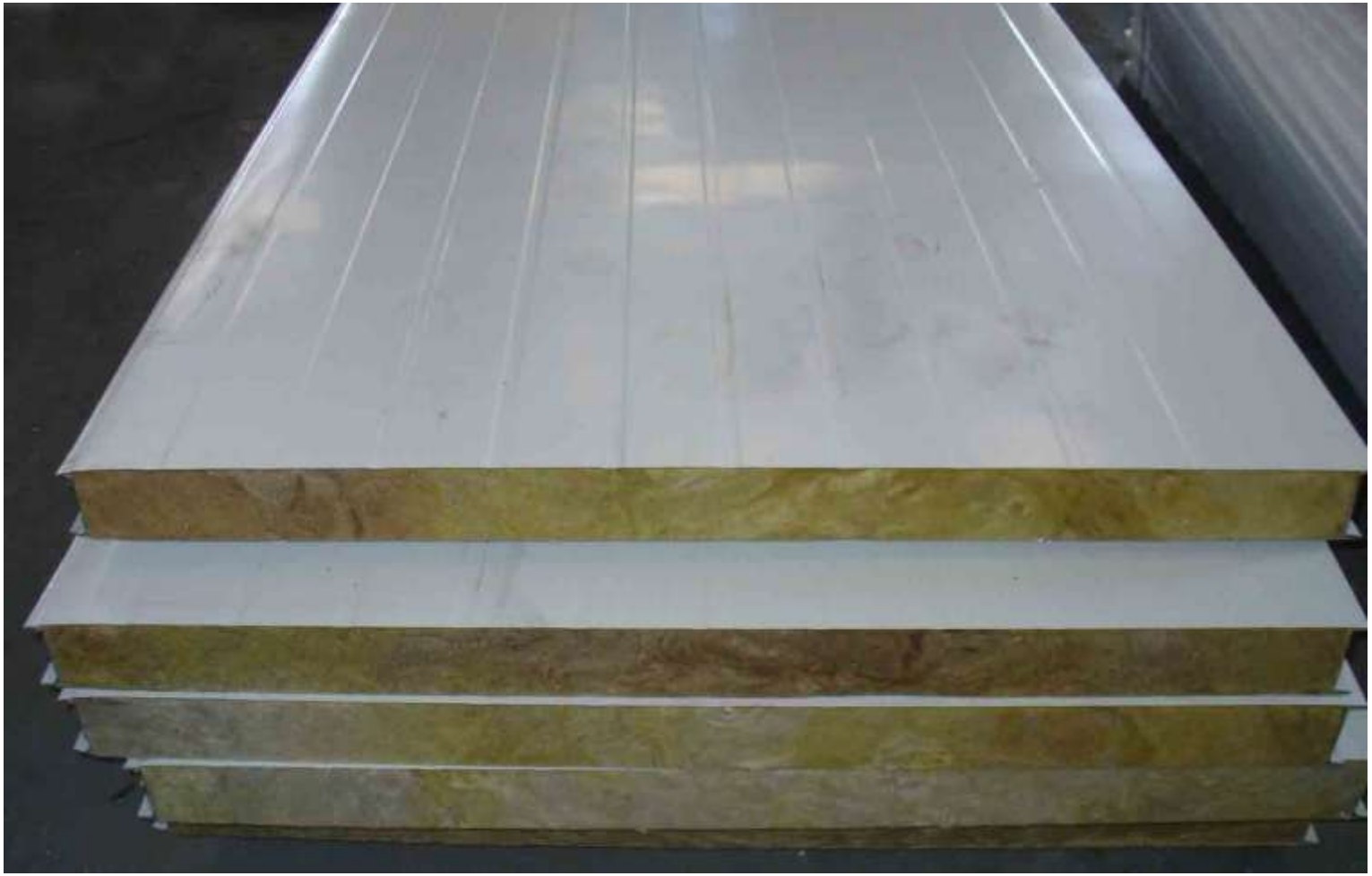

3. SANDVİÇ PANEL

3. POLİSTREN ESASLI SANDVİÇ PANEL

İki kat alüminyum veya saç levha arasına, ekspande polistren (EPS) dolgunun çeşitli kalınlık ve yoğunlukta uygulanması ile elde edilen kompozit çatı kaplama malzemesidir.

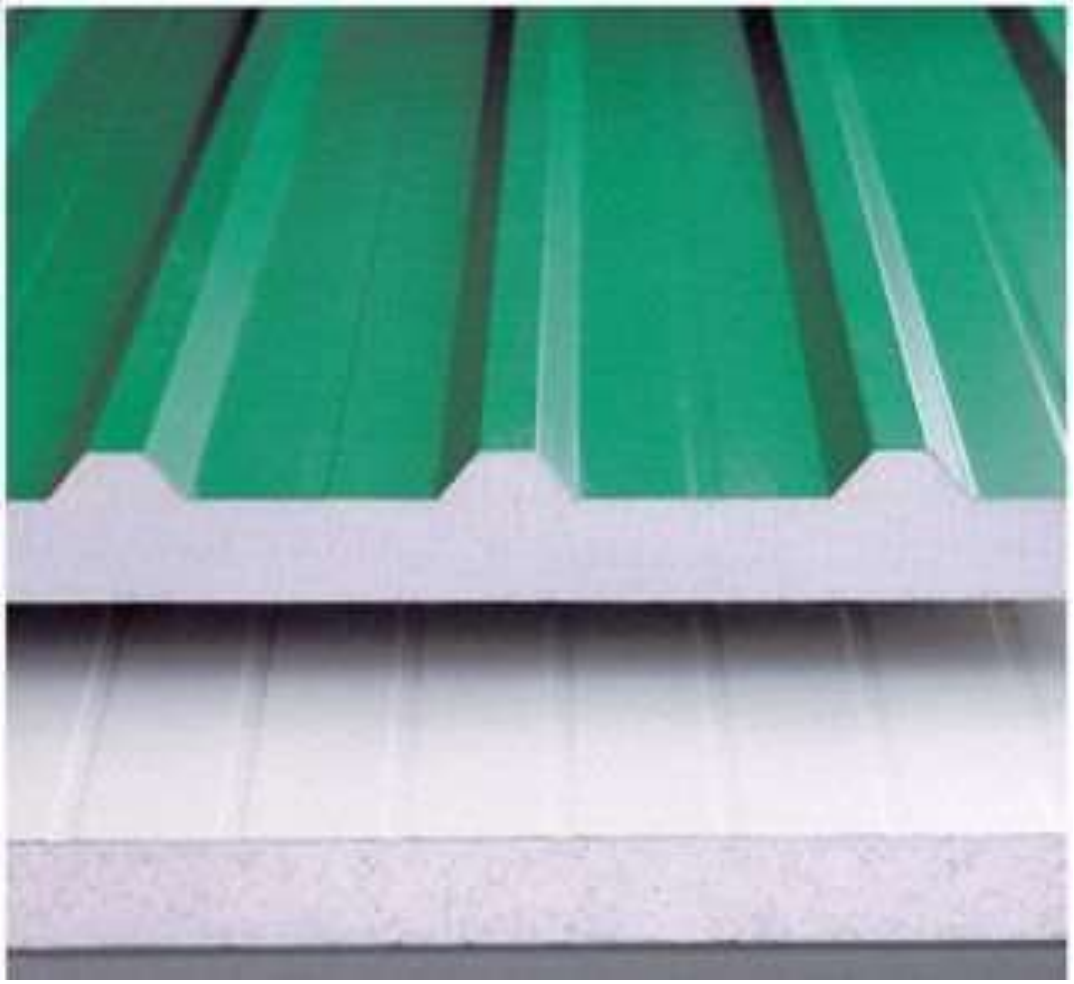

4. GALVANİZLİ SAC

Farklı kalınlık ve formlarda galvanizli sacdan üretilen trapez oluklu ve rulo levhalardır. Fonksiyonel tasarımları sayesinde tek kat örtü olarak veya yalıtım malzemeleri ile uygulanabilir.



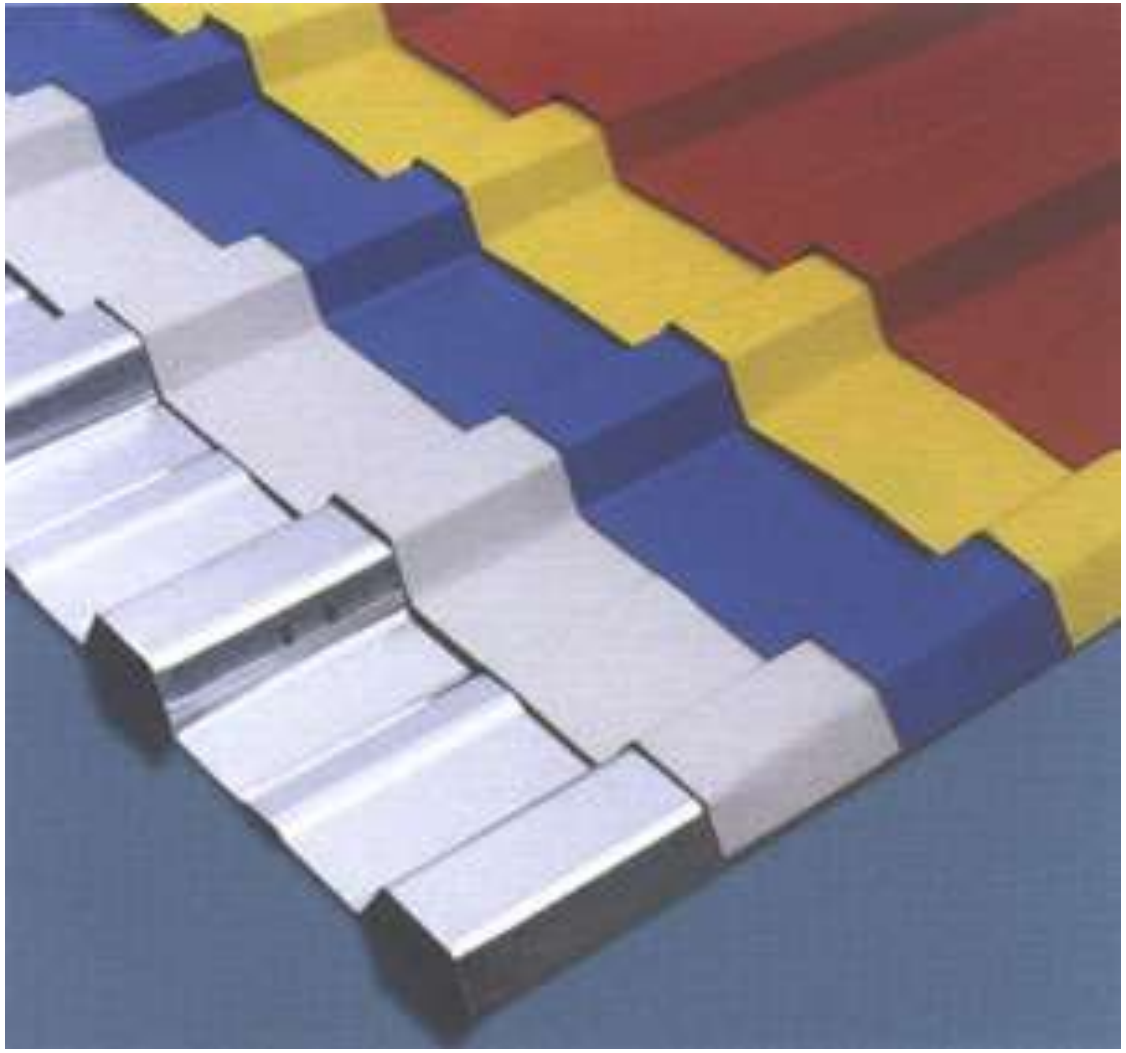

5. ETERNİT

Belirli oranlarda çimento ve inorganik liften oluşan levhalardır. İnorganik lif açıldıktan sonra karıştırıcılar kullanılarak çimento ile birleştirilir. Düz ve oluklu şekillerde üretilir.





6. SHINGLE

Üzeri doğal taş kaplı, bitüm çatı kaplama örtüsüdür. Modern ve klasik mimari tasarımlara uygun, dekoratif, farklı renk ve görünümde üretilir.

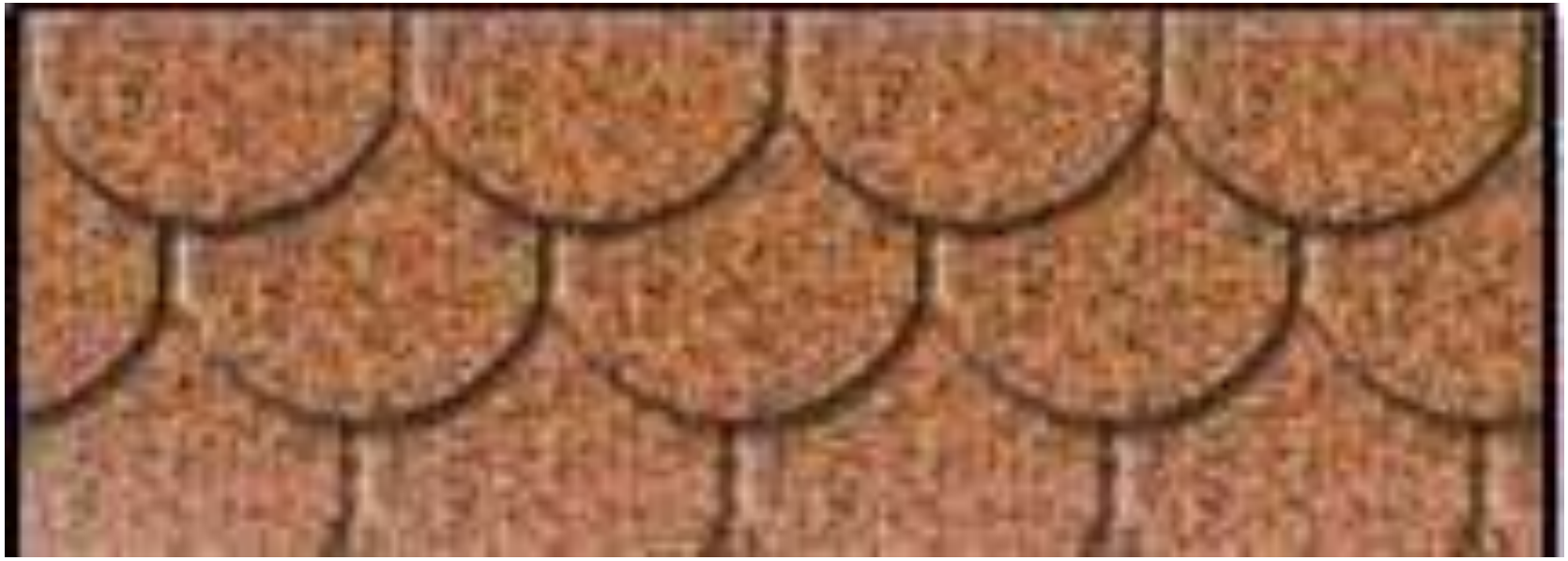

FARKLI ÇATI KAPLAMALARI



FARKLI ÇATI KAPLAMALARI

